AMERICANAIR
AUTORIDAD EN AIRE ACONDICIONADO MÓVIL

Código **EC-25247**
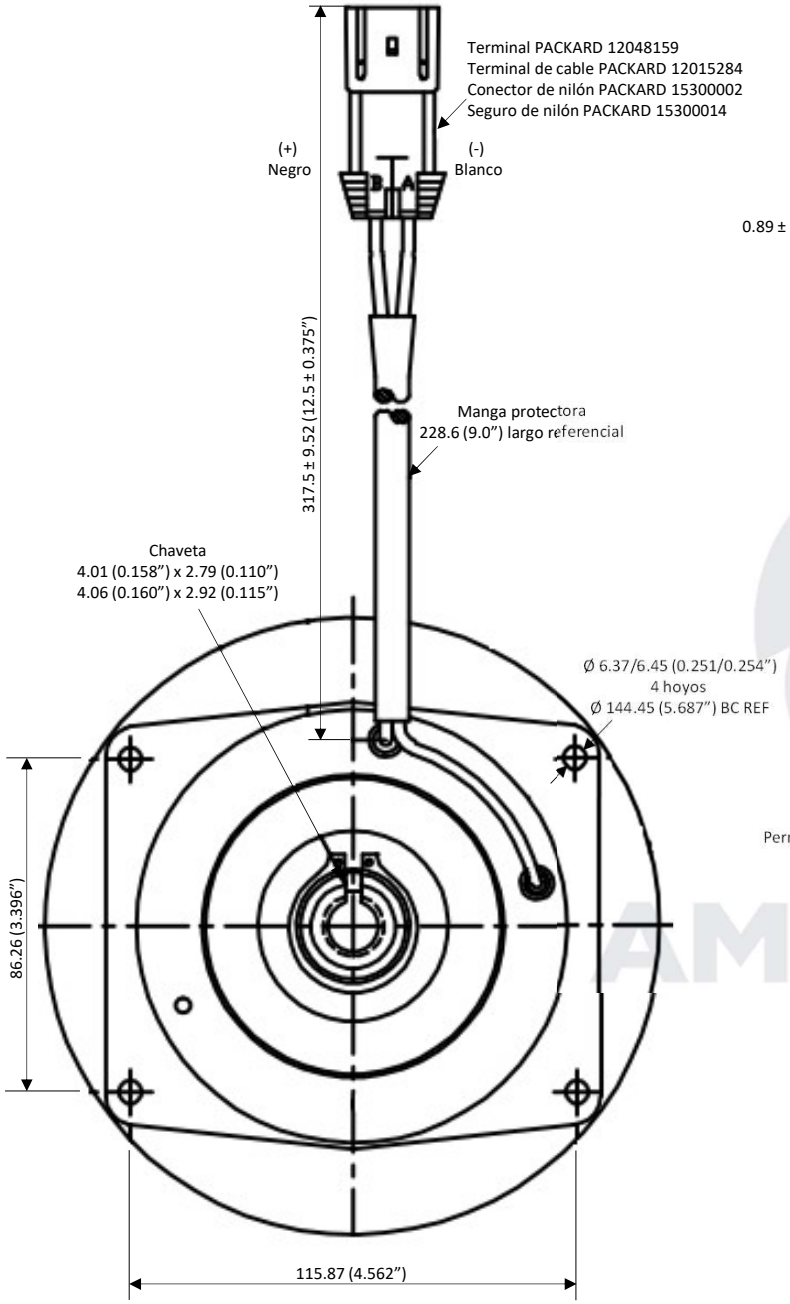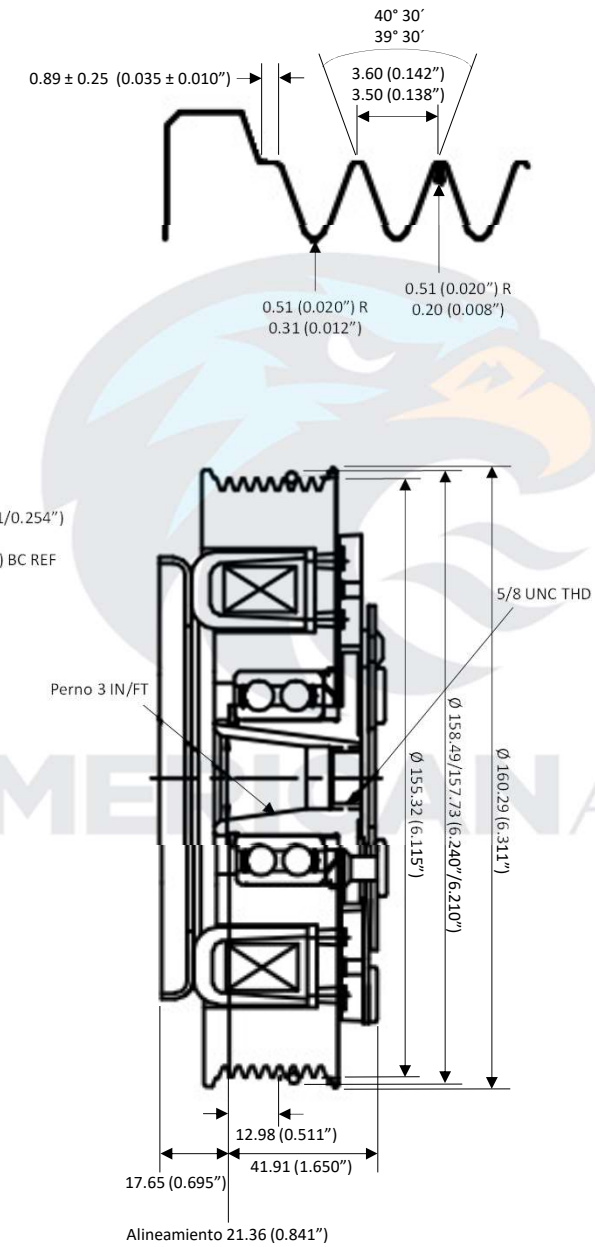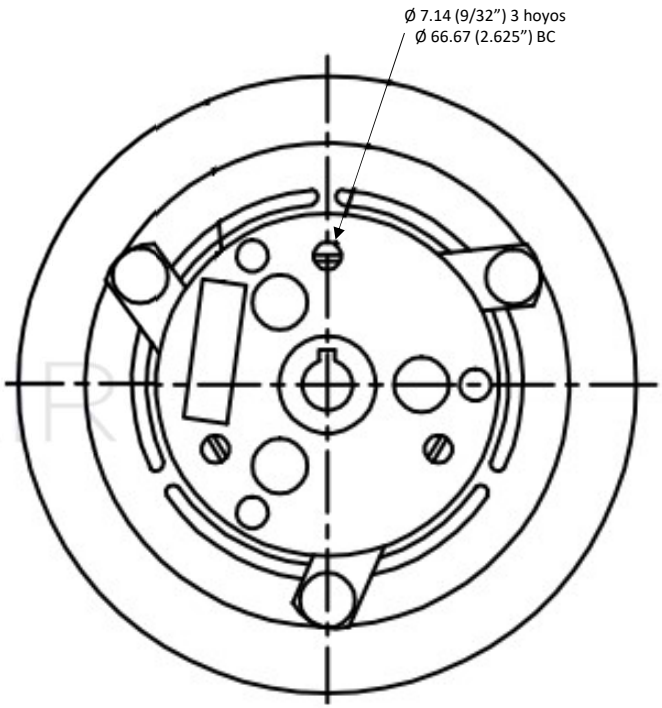
EMBRAGUE COMPLETO YORK
8PK 12V